2-STREFOWY CYFROWY PROGRAMATOR NAWADNIANIA

SGW07M

INSTRUKCJA OBSŁUGI

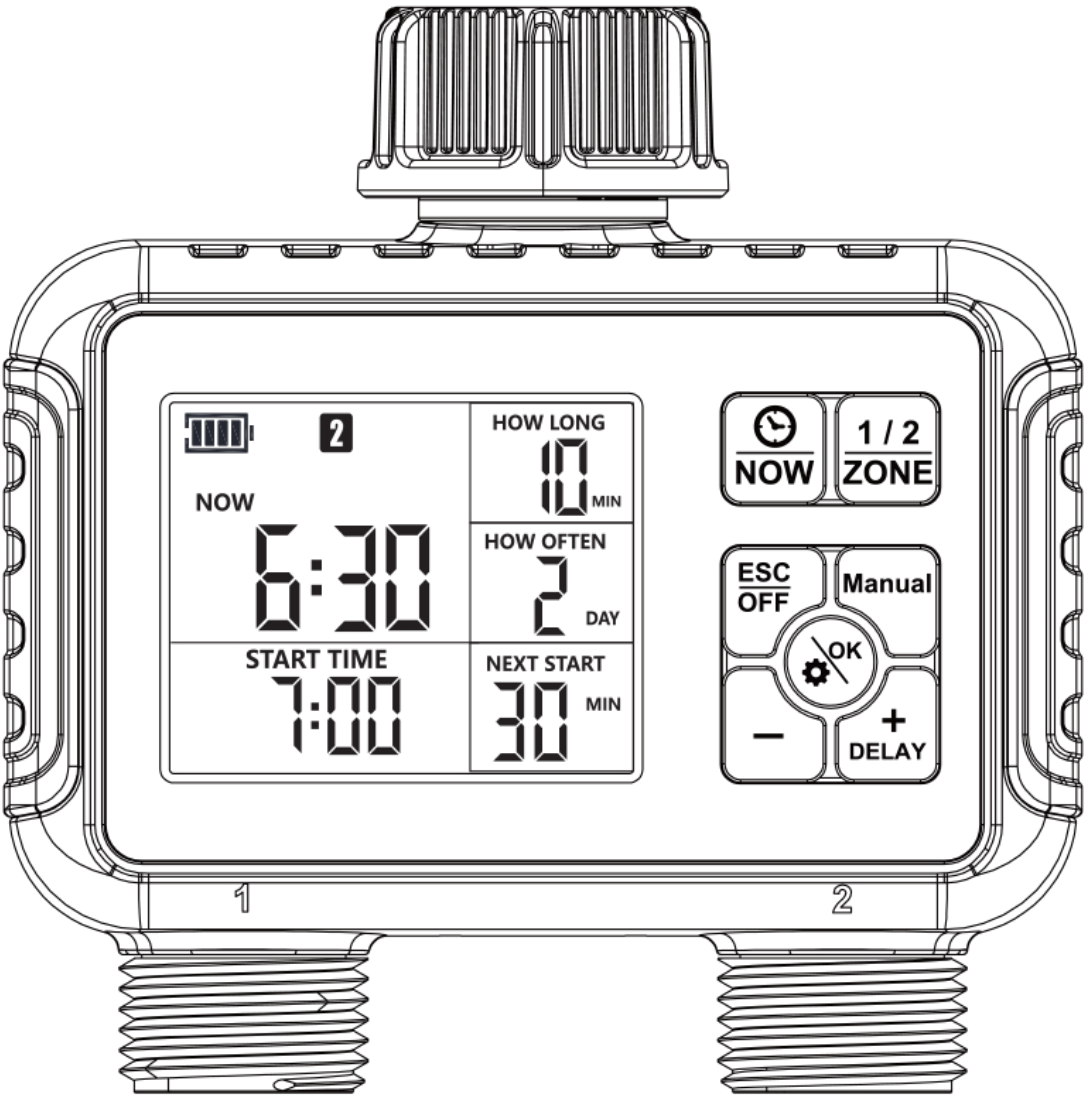

KX2198 Sterownik nawadniania elektroniczny programator
Producent: KIK Sp. z o. o. Sp. k. Aleja 1000 – lecia Państwa Polskiego 8,
15 – 111 Białystok, Polska
kik.zakupy@ikonka.eu
Https://www.ikonka.eu/gpsr.html
Wyprodukowano w Chinach

BUDOWA PRODUKTU

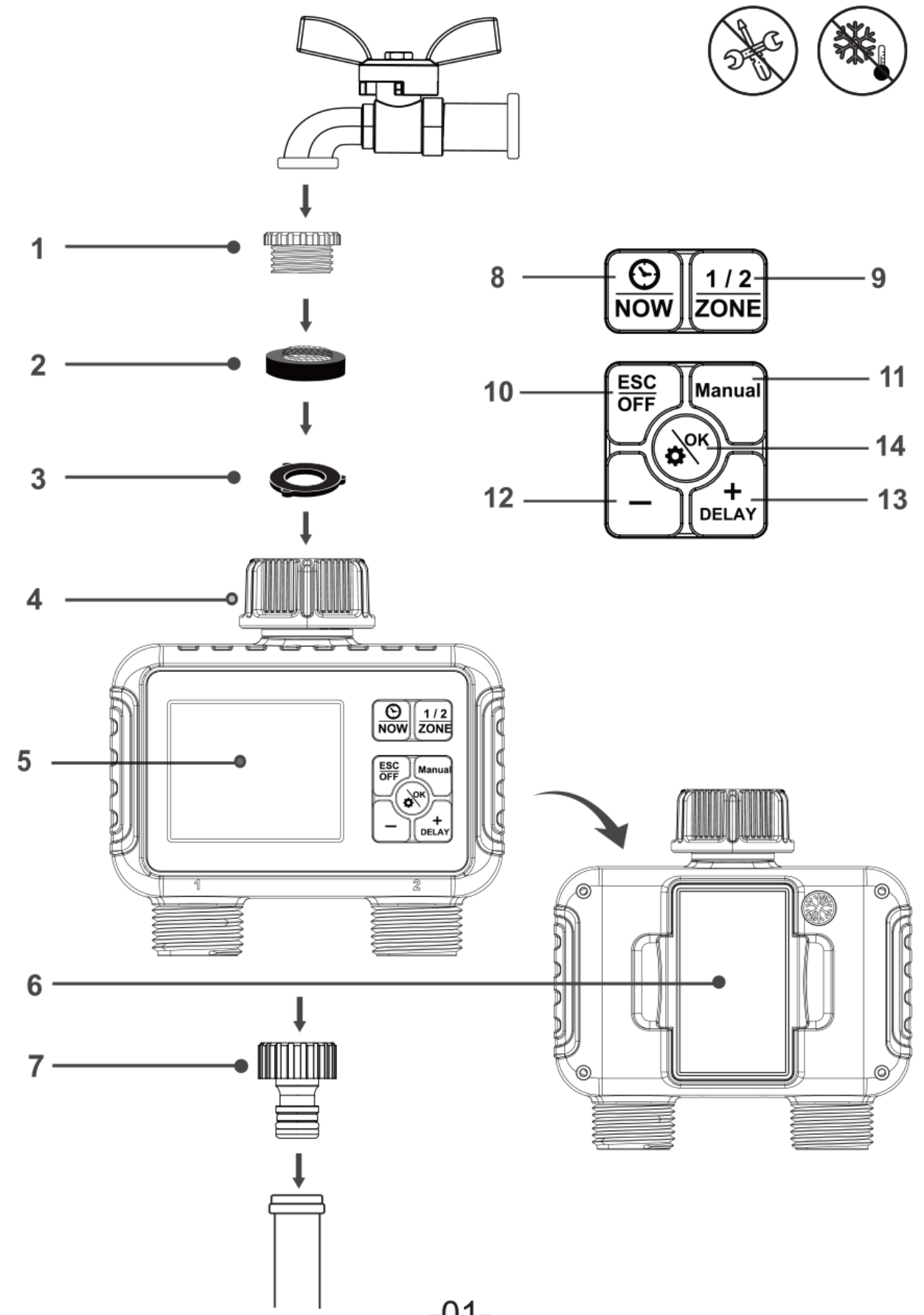

OPIS PRODUKTU

Nr	Element	Opis
1	Adapter z kranu ¾" na kran ½"	Do stosowania z kranem z gwintem ½"
2	Filtr	Należy go stosować w celu zatrzymywania cząstek zanieczyszczeń
3	Uszczelka silikonowa	Zaleca się jej zamontowanie w przypadku wycieku wody
4	Wejście wody	Nakrętka złączna, obracana o 360°
5	Wyświetlacz LCD	Duży rozmiar zapewniający dobrą czytelność
6	Komora baterii	Mocno dociśnij pokrywę, aby zapewnić szczelne zamknięcie
7	Złączka do węża	Należy jej użyć do podłączenia węża
8	Przycisk NOW	Przejście do ustawiania aktualnego czasu
9	Przycisk ZONE	Wybór ustawień strefy
10	Przycisk ESC/OFF	Powrót / przytrzymanie przycisku przez 5 sekund powoduje wyłączenie zaprogramowanego programu nawadniania
11	Przycisk Manual	Rozpoczęcie lub zatrzymanie ręcznego nawadniania
12	Przycisk -	Zmniejszenie wartości cyfry / blokada rodzicielska
13	Przycisk + / opóźnienie	Zwiększenie wartości cyfry / opóźnienie programu
14	Przycisk OK	Przejście do ustawień programu / zatwierdzenie ustawienia

OPIS ZAWARTOŚCI EKRANU

	Wskaźnik baterii
	Opóźnienie nawadniania z powodu deszczu (1–15 dni)
	Blokada rodzicielska
	Wybór strefy, którą chcesz zaprogramować
	Nawadnianie
	Oczekiwanie na nawadnianie
NOW	Aktualny czas
START TIME	Ustawienie czasu rozpoczęcia
HOW LONG	Ustawienie czasu trwania nawadniania (1 minuta–360 minut)
HOW OFTEN	Ustawienie częstotliwości nawadniania (1–23 godziny, 1–15 dni)
NEXT START	Pozostały czas do następnego nawadniania
OFF	Wyłączenie zaprogramowanego programu nawadniania

SPECYFIKACJA

Min./maks. ciśnienie robocze	0,05–0,8 MPa
Temperatura pracy	4,5°C–45°C
Zasilanie	2 × baterie alkaliczne AA (nie używać akumulatorów)
Wodoodporność	IPX5
Czas opóźnienia z powodu deszczu	1–15 dni

UWAGA:

1. Ten programator jest przeznaczony wyłącznie do standardowych gwintów ¾".
2. Regularnie czyść filtr i wymieniaj go, jeśli jest zużyty, aby wydłużyć żywotność programatora.
3. Zimą należy wyjąć baterie, spuścić wodę i przechowywać urządzenie w pomieszczeniu, aby chronić je przed zamarznięciem.
4. Nie instaluj programatora za pomocą narzędzi. Dokręcaj wyłącznie ręcznie. Użycie narzędzi może spowodować uszkodzenie programatora.
5. Nie narażaj produktu na działanie nadmiernej siły ani uderzenia.
6. Aby zapobiec wyciekom, upewnij się, że programator jest mocno podłączony do kranu i węża. W razie potrzeby zastosuj uszczelkę silikonową i taśmę uszczelniającą do gwintów.
7. Jeśli zaplanowane zadania mają ten sam czas, aby uniknąć niskiego ciśnienia wody, zaprogramowany zawór wody zakończy zaplanowane zadanie przed rozpoczęciem kolejnego zaplanowanego zadania.
8. Wyłącznie do użytku na zewnątrz.

MONTAŻ PRODUKTU

1. Montaż baterii

1. Zdejmij pokrywę baterii znajdującą się z tyłu programatora.
2. Włóż 2 nowe baterie alkaliczne AA (nie znajdują się w zestawie).
3. Mocno załóż pokrywę z powrotem na programator.

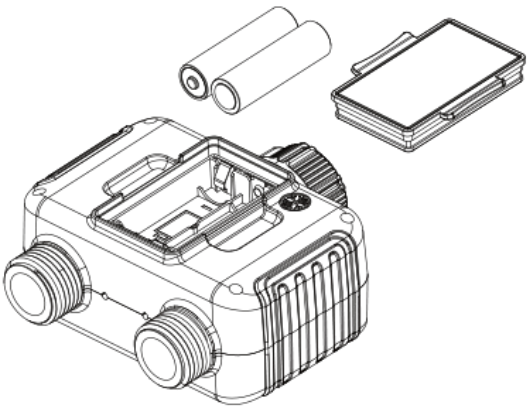

UWAGA:

1. Mocno zamknij pokrywę komory baterii, aby zapewnić odporność na wodę.
2. Po zakończeniu sezonu nawadniania wyjmij zużyte baterie i zutylizuj je w odpowiedni sposób.
3. Wymień baterie, gdy na wyświetlaczu pojawi się wskaźnik niskiego poziomu baterii.
4. Nie używaj akumulatorów, aby zapobiec problemom związanym z niskim napięciem.
5. Programator nie posiada pamięci programowalnej, dlatego po odłączeniu zasilania należy ponownie ustawić wszystkie parametry.

2. Montaż programatora

1. Podłącz programator do zewnętrznego kranu ogrodowego.
2. Po zaprogramowaniu programatora odkręć kran.

USTAWIANIE AUTOMATYCZNEGO PROGRAMU NAWADNIANIA

KROK 1: USTAWIENIE AKTUALNEGO CZASU

1. Ustaw aktualny czas, naciskając przycisk NOW.
2. Na wyświetlaczu zacznie migać wartość godziny.
3. Naciśnij przycisk + lub –, aby ustawić godzinę, a następnie naciśnij OK, aby zatwierdzić.
4. Na wyświetlaczu zacznie migać wartość minut.
5. Naciśnij przycisk + lub –, aby ustawić minuty, a następnie naciśnij OK, aby zatwierdzić.

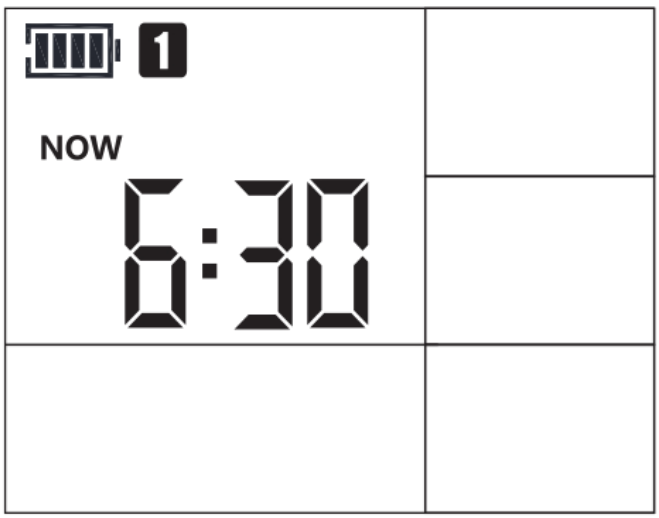

WSKAZÓWKI:

· Przytrzymanie przycisku + lub – umożliwia szybkie zmienianie czasu.

· Podczas ustawiania naciśnij przycisk ESC, aby powrócić do ekranu głównego. Ustawiona wartość nie zostanie zapisana.

· W trybie ustawień, jeśli przez 20 sekund nie zostanie wykonana żadna operacja, urządzenie automatycznie powróci do ekranu głównego, a ustawiona wartość nie zostanie zapisana.

KROK 2: USTAWIENIE CZASU ROZPOCZĘCIA

1. Naciśnij przycisk ZONE, aby wybrać program dla strefy wylotu wody, którą chcesz skonfigurować, a następnie naciśnij przycisk OK, aby ustawić czas rozpoczęcia zaplanowanego zadania. Przykładowo ustaw program dla wylotu wody ZONE1.
2. Na wyświetlaczu zaczną migać cyfry START TIME.
3. Naciśnij przycisk + lub –, aby ustawić godzinę i minuty, a następnie naciśnij przycisk OK, aby zatwierdzić. Programator automatycznie przejdzie do następnego kroku: HOW LONG.

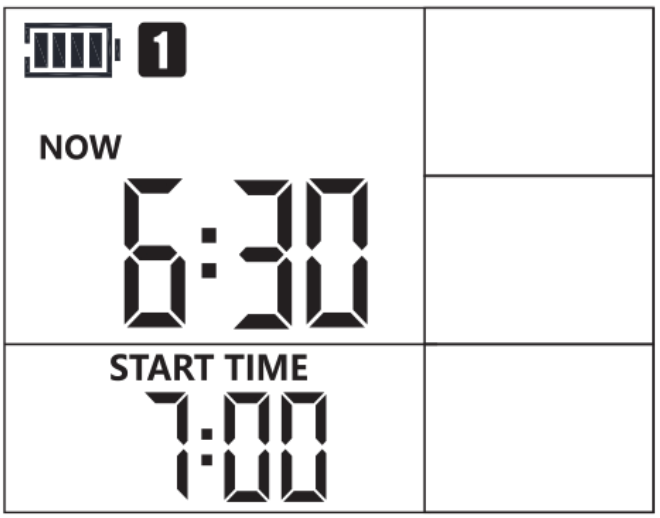

WSKAZÓWKI:

Jeśli START TIME < NOW, zaplanowane zadanie zostanie wykonane następnego dnia.

KROK 3: USTAWIENIE CZASU TRWANIA

1. Na wyświetlaczu zaczną migać cyfry HOW LONG.
2. Naciśnij przycisk + lub –, aby ustawić wartość, a następnie naciśnij przycisk OK, aby zatwierdzić. Programator automatycznie przejdzie do następnego kroku: HOW OFTEN.

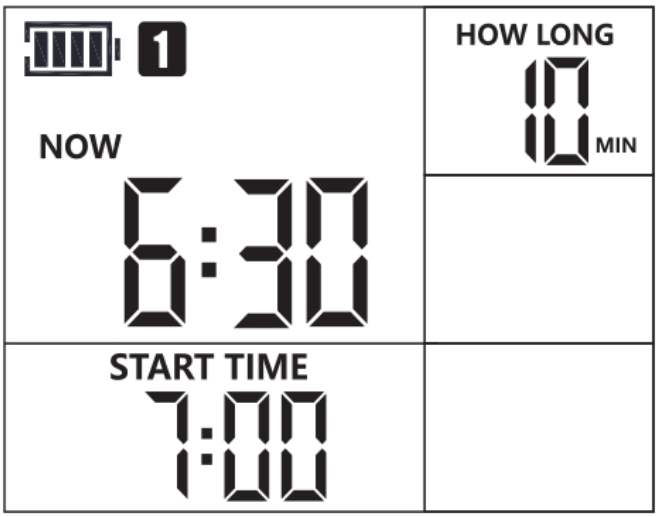

KROK 4: USTAWIENIE CZĘSTOTLIWOŚCI

1. Na wyświetlaczu zaczną migać cyfry HOW OFTEN.
2. Naciśnij przycisk + lub –, aby ustawić wartość, a następnie naciśnij OK, aby zatwierdzić.

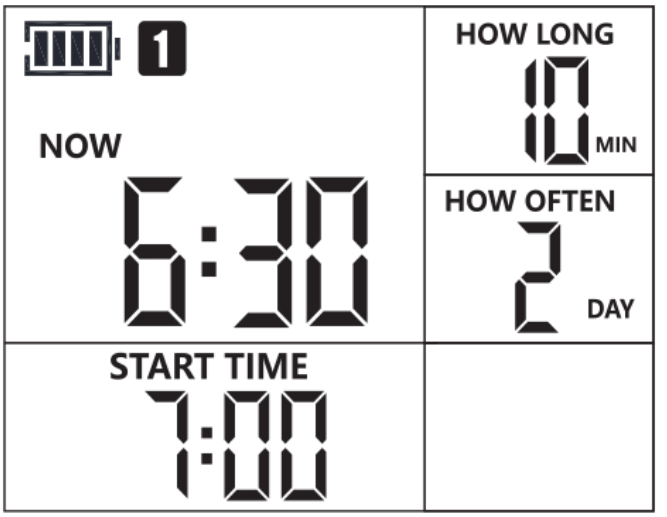

Przykłady częstotliwości nawadniania: co 1 dzień, co 2 dni i co 3 dni.

Częstotliwość = 1 dzień



Częstotliwość = 2 dni



Częstotliwość = 3 dni



EKRAN GŁÓWNY

Po skonfigurowaniu programu nawadniania programator automatycznie przejdzie do ekranu głównego, a plan nawadniania będzie automatycznie realizowany.

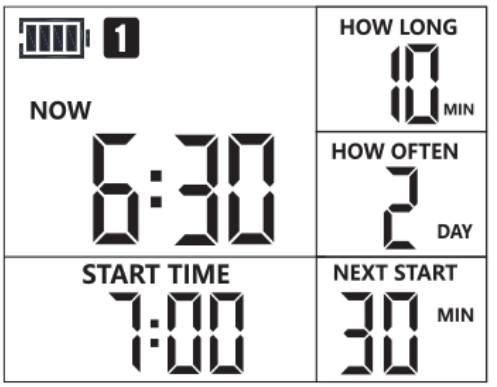

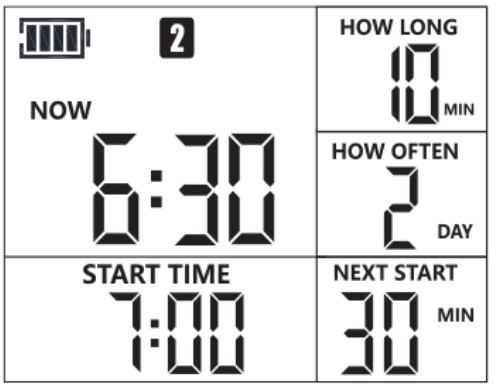

WSKAZÓWKA: Powtórz kroki 1–4, aby skonfigurować strefę 2.

TRYB OFF

W trybie OFF zaprogramowane harmonogramy nie będą realizowane.

1. Przytrzymaj przycisk OFF przez 5 sekund, aby przejść do trybu OFF. Na wyświetlaczu zacznie migać komunikat „OFF”.
2. Jeśli chcesz wyłączyć tryb OFF i ponownie aktywować urządzenie, przytrzymaj przycisk OFF przez 5 sekund.

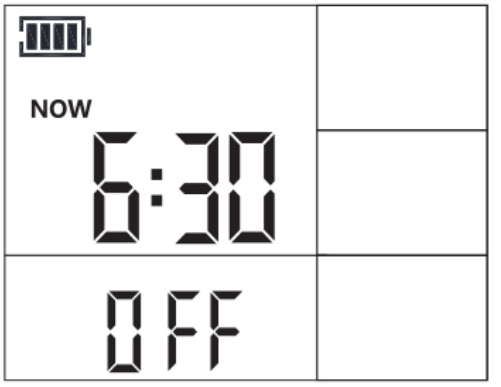

DODATKOWE FUNKCJE

1. RĘCZNE NAWADNIANIE

Ta funkcja umożliwia nawadnianie bez przerywania ustawionego harmonogramu nawadniania.

Przed rozpoczęciem ustawiania upewnij się, że programator znajduje się na ekranie głównym lub ekranie opóźnienia z powodu deszczu.

1. Naciśnij przycisk MANUAL, aby przejść do ustawień ręcznego nawadniania.
2. Naciśnij przycisk + lub –, aby wybrać czas trwania nawadniania od 1 do 360 minut.
3. Naciśnij przycisk ZONE, aby dodać strefy, które chcesz nawadniać.
4. Naciśnij przycisk OK, aby zatwierdzić.
5. Po ponownym naciśnięciu przycisku MANUAL ręczne nawadnianie zostanie zakończone, a programator powróci do ekranu głównego lub ekranu opóźnienia z powodu deszczu.

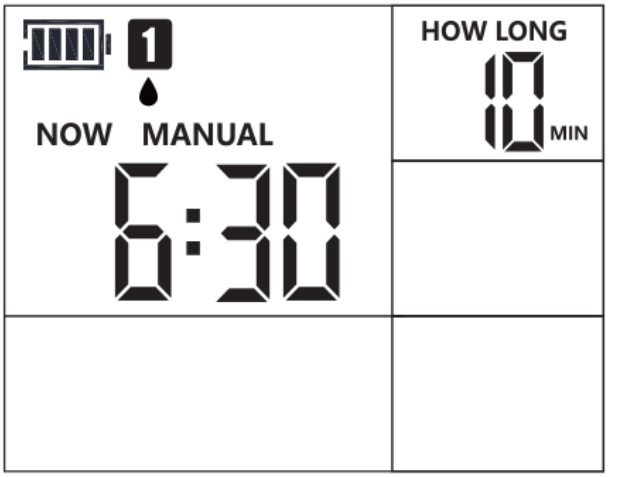

Tylko STREFA 1: nie ma potrzeby ustawiania STREFY 2.
Tylko STREFA 2: nie ma potrzeby ustawiania STREFY 1.

2. OPÓŹNIENIE Z POWODU DESZCZU

Tryb opóźnienia z powodu deszczu umożliwia pominięcie harmonogramu nawadniania przez określony czas, co pomaga oszczędzać wodę podczas deszczowych dni.

Upewnij się, że programator znajduje się na ekranie głównym.

1. Przytrzymaj przycisk + przez 5 sekund, aż na ekranie pojawi się ikona .
2. Naciśnij przycisk + lub –, aby ustawić czas opóźnienia od 1 do 15 dni.
3. Naciśnij przycisk OK, aby zapisać zmiany.
4. Aby wyłączyć opóźnienie z powodu deszczu, ponownie przytrzymaj przycisk + przez 5 sekund.

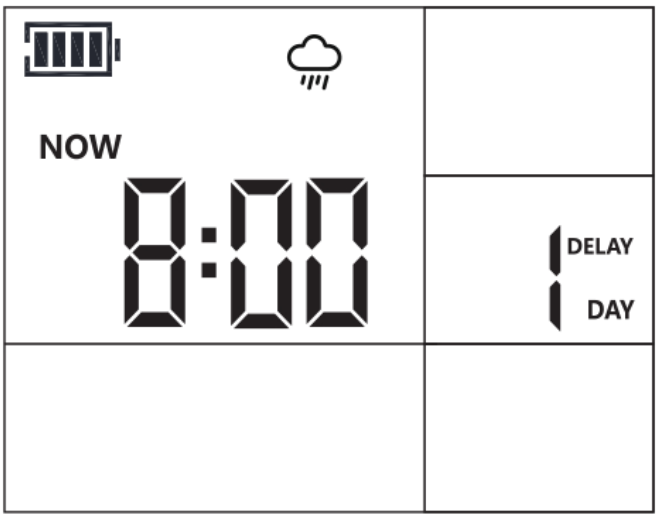

3. BLOKADA RODZICIELSKA

Aby zapobiec niepożądanym zmianom ustawień, urządzenie można zablokować.

1. Przytrzymaj przycisk – przez 5 sekund, aż na ekranie pojawi się ikona .
2. Jeśli chcesz anulować blokadę rodzicielską, ponownie przytrzymaj przycisk – przez 5 sekund.

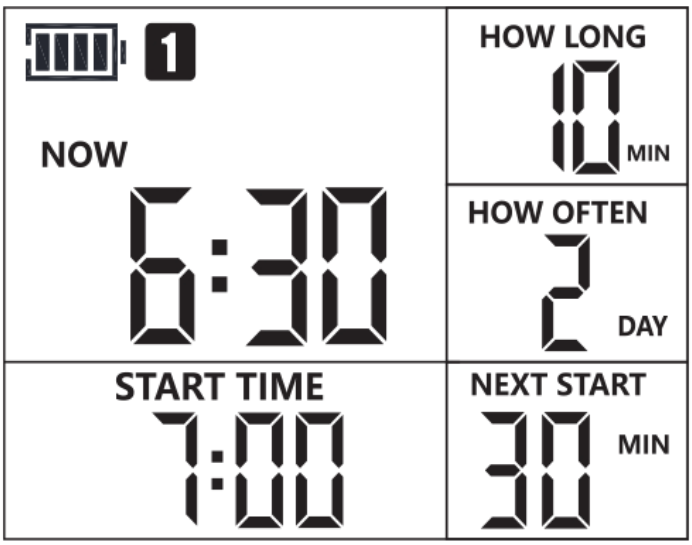

4. STAN BATERII

Stan baterii będzie wyświetlany w następujący sposób:



PEŁNA



NISKI POZIOM BATERII

Uwaga: Gdy na wyświetlaczu pojawi się wskaźnik niskiego poziomu baterii, zawór automatycznie się zamknie, aby zapobiec wyciekowi. Należy odpowiednio wcześnie wymienić baterie, aby uniknąć przerwania prawidłowego działania urządzenia.

ROZWIĄZYWANIE PROBLEMÓW

Problem	Możliwa przyczyna	Możliwe rozwiązanie
Wyciek	1. Nie zainstalowano uszczelki silikonowej. 2. Kran nie posiada standardowego gwintu ¾".	1. Dodaj uszczelkę silikonową.2. Upewnij się, że kran posiada gwint ¾".3. Owiń gwint taśmą teflonową.
Woda nie przestaje płynąć / wypływa	1. Długotrwałe przechowywanie i transport spowodowały unieruchomienie zaworu.2. Zablokowany zawór.	KROK 1: Ponownie włóż baterie. KROK 2: Uruchom funkcję ręcznego nawadniania na 5–7 sekund, następnie ją wyłącz. KROK 3: Powtórz krok 2 od 3 do 5 razy. KROK 4: Spróbuj używać urządzenia normalnie.
Krótki czas pracy baterii	1. Jednoczesne używanie starych i nowych baterii. 2. Używanie baterii węglowych lub akumulatorów.	Używaj nowych baterii ALKALICZNYCH.
Niskie ciśnienie wody	1. Zablokowany filtr. 2. Ciśnienie na wlocie jest niewystarczające do prawidłowego nawadniania.	1. Sprawdź, czy filtr nie jest zatkany. Wyczyść lub wymień filtr.2. Zastosuj pompę podnoszącą ciśnienie lub inne urządzenie pomocnicze zwiększające ciśnienie wody.
Brak reakcji na funkcję ręcznego nawadniania / opóźnienia z powodu deszczu	Po ustawieniu czasu ręcznego nawadniania lub czasu opóźnienia nie naciśnięto przycisku OK w celu zapisania ustawień.	Po potwierdzeniu czasu nawadniania lub czasu opóźnienia naciśnij przycisk OK.